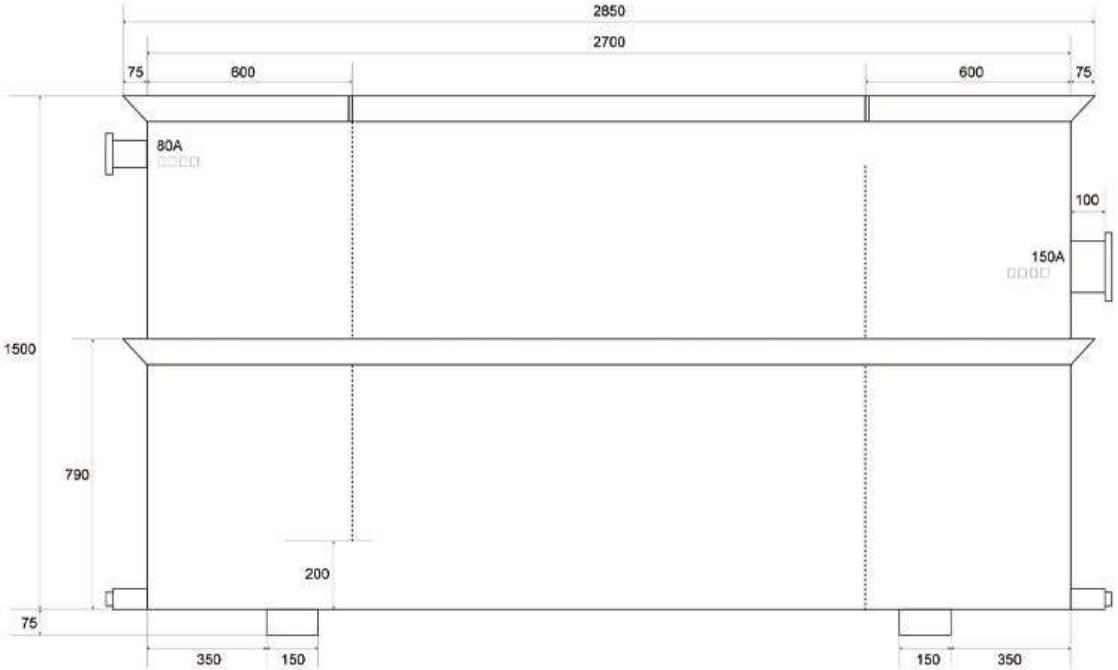
2850
2700
75
600
600
75
80A
100
150A
1500
790
200
75
350
150
150
350

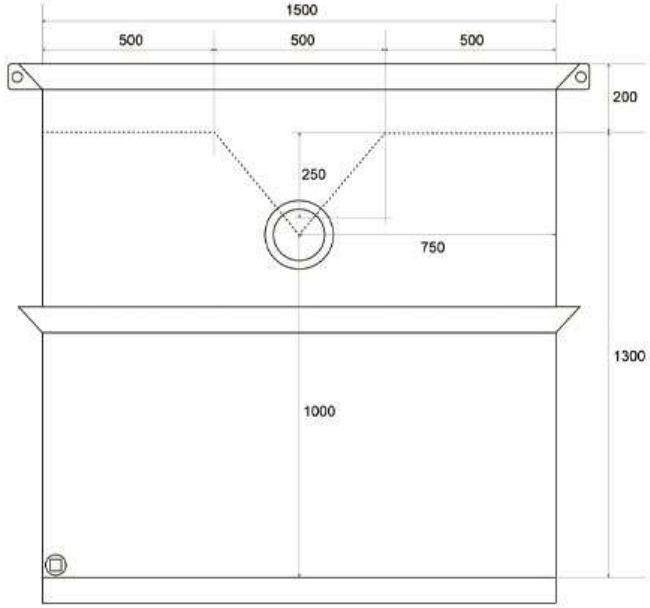
1500
500
500
500
200
250
750
1300
1000

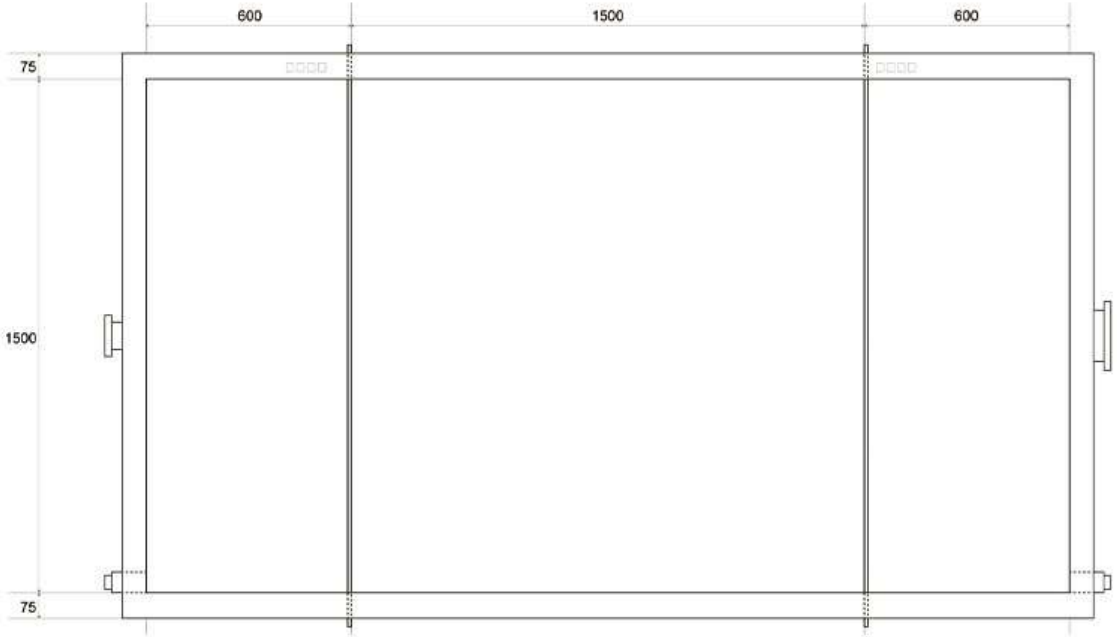
600
1500
600
75
1500
75

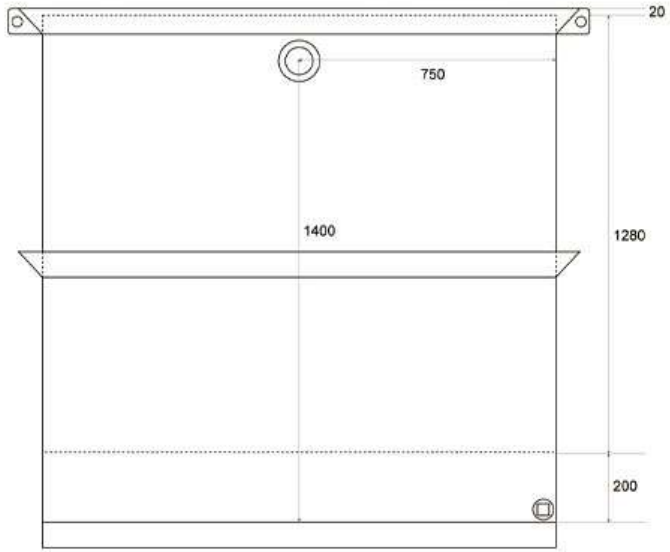
20
750
1400
1280
200